DC-F20 快速使用手冊

www.MyLumens.com

⚠重要

✻ 請啟用您的保固：www.MyLumens.com/reg 。

✻ 最新版本的軟體、使用手冊及快速使用手冊，可至 Lumens 網站下載：www.MyLumens.com/support 。

1. 配件清單

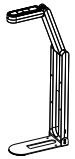

攝像機

快速安裝手冊

USB 2.0 連接線(1.8m)
(Type-C to Type-A)

2. 產品功能簡介

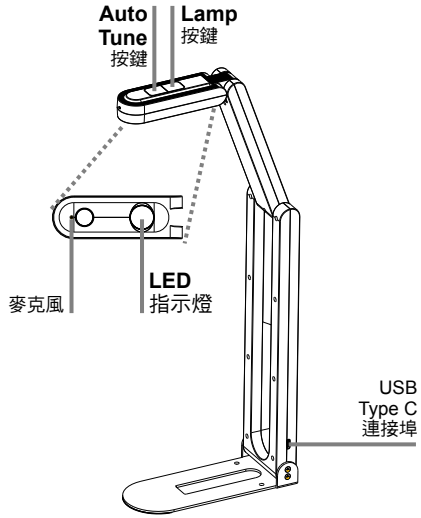

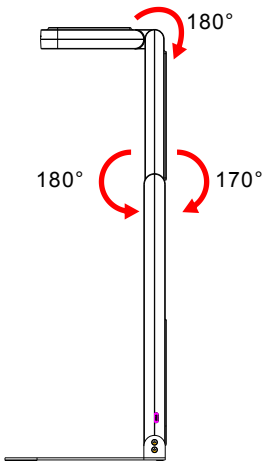

*請依標示之伸展角度操作，
不當操作可能造成機器損壞。

3. 安裝與連接

1 連接電腦

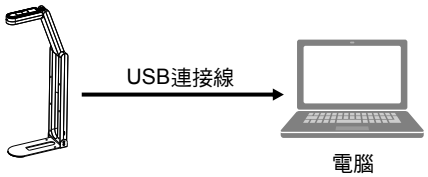

2 連接互動式電子白板 **(IWB)**

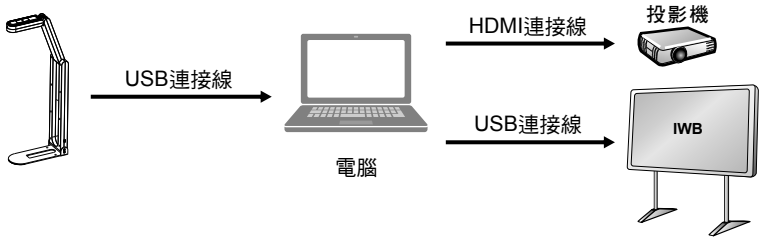

4. 開始使用

1.安裝Ladibug 軟體。

For Windows: **For MAC:**

2.安裝軟體後，雙擊圖示以開啟軟體觀看影像並控制DC-F20。

*第一次使用會出現POWER Frequency設定畫面，請依畫面指示設定。

3.放置投影物件至鏡頭下(文件擺放及幕顯示方向請參考下圖)。

*DC-F20攝影範圍420mmx297mm(可拍攝A3尺寸)。

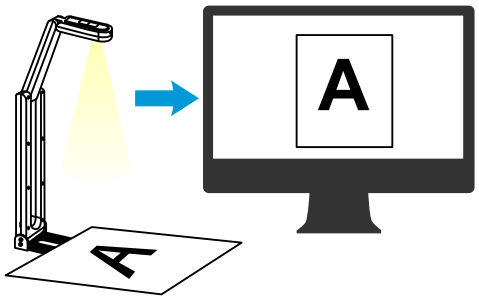

4.調整支撐臂及鏡頭至適當的位置。

5.按 AUTO 按鍵調整影像最佳化。

6.你可以開始教學或簡報。

Copyright © Lumens Digital Optics Inc. All rights reserved.